A B C D
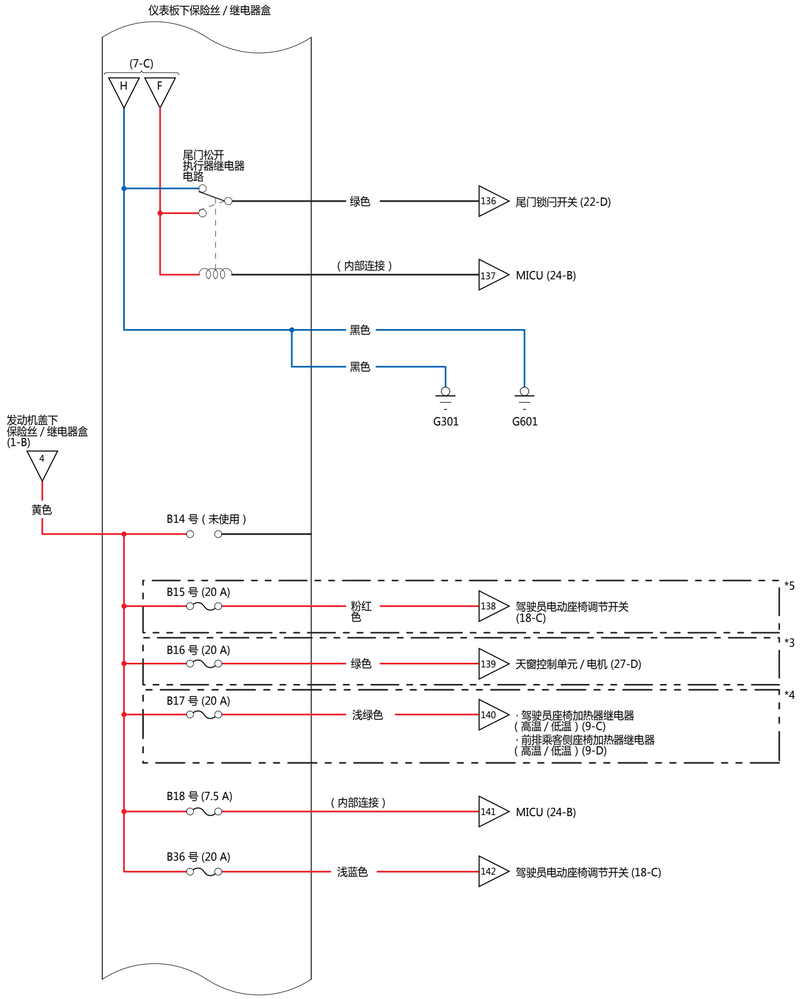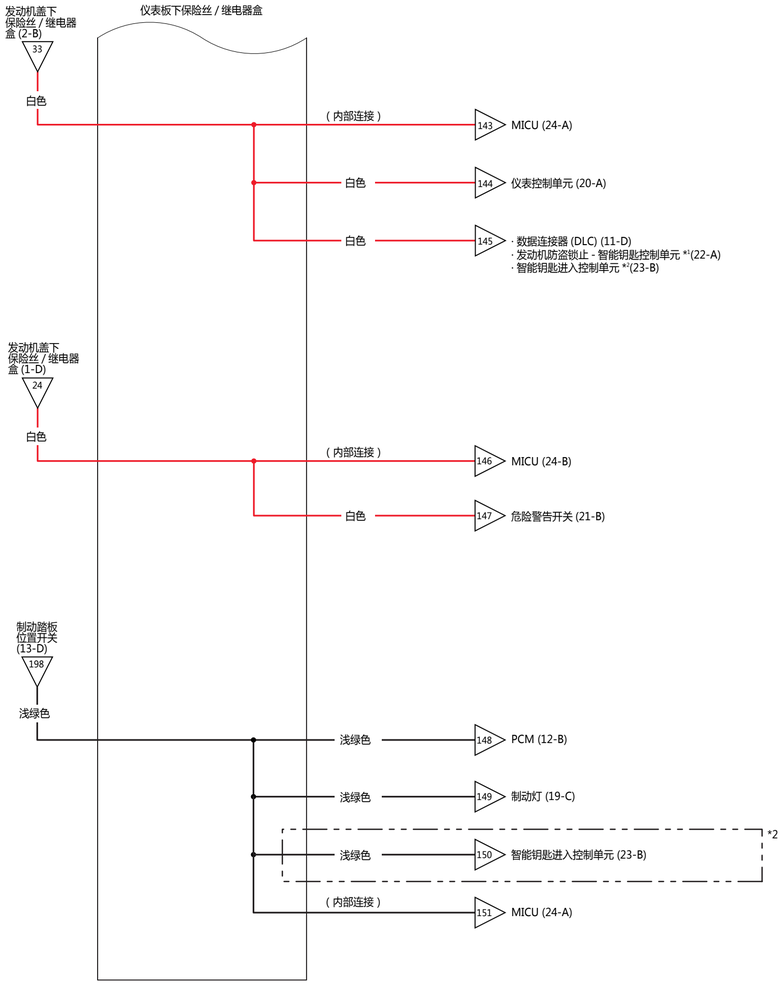
*1 : 未装备智能钥匙进入系统
*2 : 装备智能钥匙进入系统
*3: 配备天窗
*4 : 配备座椅加热器
*5 : 配备电动座椅